BRIDGE

frigomeccanica

frigomeccanica

FRIGOMECCANICA INDUSTRIES
THE FRIGOMECCANICA GROUP, AN ALL-ITALIAN ORGANISATION, OPERATES ON THE MARKET UNDER THE FRIGOMECCANICA, STILTEK, OFFICINE 900 AND FRIMAR BRANDS. THE GROUP IS A SECTOR LEADER AND IS SYNONYMOUS WITH QUALITY, COMPETITIVENESS AND PROFESSIONALISM ON THE DOMESTIC AND INTERNATIONAL MARKET. IT SUPPLIES BAR FURNITURE, SHOWCASES FOR ICE-CREAM, PASTRY PRODUCTS, FOOD, DELICATESSEN FOODS AND FURNITURE FOR BAKERIES AND PUBLIC ESTABLISHMENTS IN GENERAL. SINCE IT OPENED NEARLY 40 YEARS AGO, THE STRENGTH OF FRIGOMECCANICA HAS ALWAYS BEEN TECHNOLOGICAL RESEARCH AND VISUAL DESIGN. THE RESULTS ACHIEVED IN BOTH AREAS, COORDINATED WITH EXPERIENCE, PROFESSIONALISM AND ENTHUSIASM, ALLOW THE GROUP TO SUPPLY THE BEST OF WHAT THE MARKET HAS TO OFFER.

FRIGOMECCANICA INDUSTRIES
LE GROUPE FRIGOMECCANICA EST UNE ACTIVITÉ TOTALEMENT ITALIENNE, ET EST PRÉSENT SUR LE MARCHÉ SOUS LES MARQUES FRIGOMECCANICA, STILTEK, OFFICINE 900 ET FRIMAR. LE GROUPE EST LEADER DU SECTEUR ET SYNONYME DE QUALITÉ, COMPÉTITIVITÉ ET SÉRIEUX SUR LA SCÈNE NATIONALE ET INTERNATIONALE. IL PROPOSE DE L'AMEUBLEMENT POUR BARS, DES VITRINES POUR GLACIERS, PÂTISSERIES, ALIMENTATION ET GASTRONOMIE ET DU MOBILIER POUR LA BOULANGERIE ET D'AUTRES ACTIVITÉS DE CE GENRE À DESTINATION DU PUBLIC. DEPUIS SA CRÉATION IL Y A PLUS DE 40 ANS, LE POINT FORT DE FRIGOMECCANICA EST LA RECHERCHE TECHNOLOGIQUE ET ESTHÉTIQUE. LES RÉSULTATS OBTENUS SUR CES DEUX POINTS, COORDONNÉS AVEC EXPÉRIENCE, PROFESSIONNALISME ET PASSION, PERMETTENT AU GROUPE DE PROPOSER LES MEILLEURS PRODUITS DU MARCHÉ.

FRIGOMECCANICA INDUSTRIES
EL GRUPO FRIGOMECCANICA, UNA IDENTIDAD COMPLETAMENTE ITALIANA, ESTÁ PRESENTE EN EL MERCADO CON LAS MARCAS FRIGOMECCANICA, STILTEK, OFFICINE 900 Y FRIMAR. EL GRUPO LIDERA EL SECTOR Y ES SINÓNIMO DE CALIDAD, COMPETITIVIDAD Y PROFESIONALIDAD A NIVEL NACIONAL E INTERNACIONAL. COMPRENDE MOBILIARIO PARA HOSTELERÍA, VITRINAS PARA HELADERÍA, PASTELERÍA, TIENDAS DE ALIMENTACIÓN, GASTRONOMÍA Y EQUIPAMIENTO PARA PANADERÍA Y ESTABLECIMIENTOS PÚBLICOS EN GENERAL. DESDE CUANDO SE CREÓ, HACE MÁS DE 40 AÑOS, EL PUNTO FUERTE DE FRIGOMECCANICA HA SIDO SIEMPRE LA INVESTIGACIÓN TECNOLÓGICA Y ESTÉTICA. LOS RESULTADOS ALCANZADOS EN AMBOS CAMPOS, COORDINADOS CON EXPERIENCIA, PROFESIONALIDAD Y PASIÓN, PERMITEN OFRECER A LA TOTALIDAD DEL GRUPO LO MEJOR QUE EXISTE EN EL MERCADO.

FRIGOMECCANICA INDUSTRIES
DER ITALIENISCHE KONZERN FRIGOMECCANICA IST MIT DEN MARKEN FRIGOMECCANICA, STILTEK, OFFICINE 900 UND FRIMAR AUF DEM MARKT VERTRETEN. DIE GRUPPE IST BRANCHEN-MARKTFÜHRER UND STEHT AUF NATIONALER WIE AUCH AUF INTERNATIONALER EBENE FÜR QUALITÄT, WETTBEWERBSFÄHIGKEIT UND SERIÖSITÄT. DIE GESCHÄFTSAKTIVITÄT UMFASST EINRICHTUNGEN FÜR BARS, VITRINEN FÜR EISDIELEN, KONDITOREIEN UND EINRICHTUNGEN FÜR BÄCKEREIEN UND ÖFFENTLICHE BETRIEBE GENERELL. SEIT IHREM ENTSTEHEN, VOR MEHR ALS 40 JAHREN, LIEGT DIE STÄRKE VON FRIGOMECCANICA SCHON IMMER IN DER TECHNOLOGISCHEN FORSCHUNG UND DER SUCHE NACH ÄSTHETIK. DIE ERZIELTEN RESULTATE IN BEIDEN BEREICHEN, DIE MIT ERFAHRUNG, PROFESSIONALITÄT UND LEIDENSCHAFT MITEINANDER VERBUNDEN WERDEN, ERMÖGLICHEN DER GESAMTEN GRUPPE, IHREN KUNDEN DAS BESTE BIETEN ZU KÖNNEN, WAS AUF DEM MARKT VERFÜGBAR IST.

FRIGOMECCANICA INDUSTRIES

IL GRUPPO FRIGOMECCANICA, REALTÀ COMPLETAMENTE ITALIANA, È PRESENTE SUL MERCATO CON I MARCHI FRIGOMECCANICA, STILTEK, OFFICINE 900 E FRIMAR. IL GRUPPO È LEADER DEL SETTORE ED È SINONIMO DI QUALITÀ, COMPETITIVITÀ E SERIETÀ IN CAMPO NAZIONALE E INTERNAZIONALE. COMPRENDE ARREDAMENTI BAR, VETRINE PER GELATERIA, PASTICCERIA, ALIMENTARI, GASTRONOMIA E ARREDI PER PANETTERIA E PUBBLICI ESERCIZI IN GENERE. DA QUANDO È NATA, PIÙ DI 40 ANNI FA, PUNTO DI FORZA DI FRIGOMECCANICA È SEMPRE STATA LA RICERCA TECNOLOGICA ED ESTETICA. I RISULTATI RAGGIUNTI IN ENTRAMBI I CAMPI, COORDINATI CON ESPERIENZA, PROFESSIONALITÀ E PASSIONE, PERMETTONO ALL'INTERO GRUPPO DI OFFRIRE QUANTO DI MEGLIO DISPONIBILE SUL MERCATO.

DESIGN AND TECHNOLOGY MADE IN ITALY

WATCH OUR VIDEO

BRIDGE

ELEGANT AND INFORMAL, THE ART OF BAR FURNISHING WITH GENUINE ITALIAN-MADE TASTE.

ÈLEGANT ET INFORMEL. L'ART D'AMENAGER LE BAR AVEC UN GOUT ET UN STYLE RESOLUMENT ITALIENS.

ELEGANTE E INFORMAL, EL ARTE DE DECORAR EL BAR CON EL GUSTO Y LA DISTINCIÒN DE LA PRODUCCIÒN ITALIANA.

LÄSSIGE ELEGANZ - DIE KUNST, EINE BAR MIT DEM UNVERWECHSELBAREN, GESCHMACKVOLLEN STIL DES MADE IN ITALY EIN ZURICHTEN.

ELEGANTE ED INFORMALE, L'ARTE DI ARREDARE IL BAR COL GUSTO E L'ELEGANZA DEL MADE IN ITALY

BRIDGE, È UNA LINEA D'ARREDO TRA MODERNITÀ E CLASSICISMO INDUSTRIALE, ELEGANTE MA INFORMALE, CAPACE DI ADATTARSI AL LOCALE DA ARREDARE E DI TRASMETTERE EMOZIONI.
TRASPARE IN BRIDGE L'ARTE DI ARREDARE IL BAR COL GUSTO E L'ELEGANZA DEL MADE IN ITALY, IL DESIGN DI FRIGOMECCANICA.
LA VASTA GAMMA DI MATERIALI, COLORI E FINITURE, CONSENTE DI REALIZZARE AMBIENTI ED ATMOSFERE CON INFINITE COMBINAZIONI.

BRIDGE, AN ELEGANT YET INFORMAL FURNISHING LINE THAT BLENDS MODERNITY WITH INDUSTRIAL CLASSIC STYLE, ABLE TO ADAPT TO LOCATIONS AND CONVEY A STRONG EMOTIONAL CHARGE.
BRIDGE EXPRESSES THE ART OF BAR FURNISHING WITH GENUINE ITALIAN-MADE TASTE, THE FRIGOMECCANICA WAY. THE VAST RANGE OF MATERIALS, COLOURS AND FINISHES ENABLES THE CREATION OF INTERIORS AND MOODS WITH INFINITE COMBINATIONS.

BRIDGE EST UNE COLLECTION DE MEUBLES QUI ALLIE MODERNITÉ ET CLASSICISME. ÉLÉGANTE ET INFORMELLE À LA FOIS, ELLE EST CAPABLE DE S'ADAPTER À TOUS LES ESPACES ET DE PROCURER DES ÉMOTIONS POSITIVES.
BRIDGE EXPRIME L'ART D'AMÉNAGER LE BAR AVEC UN GOÛT ET UN STYLE RÉSOLUMENT ITALIENS, INCARNÉS PAR LE DESIGN DE FRIGOMECCANICA. UNE VASTE GAMME DE MATÉRIAUX, COLORIS ET FINITIONS PERMET DE CRÉER DES ESPACES ET DES AMBIANCES DANS D'INNOMBRABLES COMBINAISONS.

BRIDGE ES UNA LÍNEA DE MOBILIARIO A CABALLO ENTRE LA MODERNIDAD Y EL CLASICISMO INDUSTRIAL, ELEGANTE E INFORMAL A LA VEZ, CAPAZ DE ADAPTARSE AL LOCAL Y DE TRANSMITIR EMOCIONES.
BRIDGE EXPRESA EL ARTE DE DECORAR EL BAR CON EL GUSTO Y LA DISTINCIÓN DE LA PRODUCCIÓN ITALIANA, CON EL DISEÑO DE FRIGOMECCANICA. LA VASTA GAMA DE MATERIALES, COLORES Y ACABADOS PERMITE CREAR AMBIENTES Y DECORACIONES CON INFINITAS COMBINACIONES.

DAS EINRICHTUNGSPROGRAMM BRIDGE BRINGT MODERNE UND INDUSTRIELLEN KLASSIZISMUS AUF EINEN NENNER, PASST SICH MIT UNGEZWUNGENER ELEGANZ FLEXIBEL JEDEM LOKAL AN UND VERLEIHT DIESEM EINE EINLADEND GEPFLEGTE ATMOSPHÄRE.
BRIDGE VERKÖRPERT MIT SEINEM FRIGOMECCANICA-DESIGN DIE FÜR DAS MADE IN ITALY CHARAKTERISTISCHE KUNST DES GESCHMACKVOLLEN, ELEGANTEN EINRICHTENS. DANK EINER BREIT GEFÄCHERTEN PALETTE VON MATERIALIEN, FARBEN UND FINISHS LASSEN SICH MIT BRIDGE UNZÄHLIGE KOMBINATIONEN ZUSAMMENSTELLEN, DIE ALLE MIT STIL UND AUSSTRAHLUNG ÜBERZEUGEN.

BRIDGE
MARBLE

VERSATILE, ROOMY, CHARACTERFUL BAR-BACK COMPOSITIONS.
UNE DESSERTE DE COMPTOIR ARRIE'RE POLYVALENTE, SPACIEUSE ET DE CARACTÉRE.
UN MOBILIARIO TRASERO VERSÀTIL, DE GRAN CAPACIDAD Y CARÀCTER.
EINE VIEL SEITIGE RÜCKTHEKE MIT VIEL STAURAUM UND CHARAKTER.

UN RETROBANCO VERSATILE, CAPIENTE, DI CARATTERE.

BRIDGE

IL RETROBANCO PUÒ ESSERE NEUTRO O REFRIGERATO, CON STRUTTURA IN LEGNO O METALLICA(OPTIONAL).
LE ALZATE PER BOTTIGLIE E ATTREZZATURE, POSSONO ESSERE REALIZZATE CON LE TIPICHE STRUTTURE "ALUKUADRO" IN MISURE E COLORI A RICHIESTA.

BAR-BACK COMPOSITIONS MAY BE AMBIENT OR REFRIGERATED, WITH STRUCTURE IN WOOD OR METAL (OPTIONAL).
WALL-MOUNTED UNITS FOR BOTTLES AND EQUIPMENT CAN BE CREATED WITH DISTINCTIVE "ALUKUADRO" STRUCTURES, IN CUSTOM SIZES AND COLOURS.

LA DESSERTE DE COMPTOIR ARRIÈRE PEUT ÊTRE NEUTRE OU RÉFRIGÉRÉE, AVEC STRUCTURE EN BOIS OU MÉTALLIQUE (EN OPTION).
LES ÉLÉMENTS MURAUX DESTINÉES À ACCUEILLIR LES BOUTEILLES ET LES ÉQUIPEMENTS PEUVENT ÊTRE RÉALISÉES À L'AIDE DES TYPIQUES STRUCTURES « ALUKUADRO » (DIMENSIONS ET COLORIS SUR DEMANDE).

EL MOBILIARIO TRASERO PUEDE SER NEUTRO O REFRIGERADO, CON ESTRUCTURA DE MADERA O METAL (OPCIONAL).
LOS ESTANTES PARA BOTELLAS Y EQUIPAMIENTO VARIO PUEDEN REALIZARSE CON LAS TÍPICAS ESTRUCTURAS "ALUKUADRO" EN MEDIDAS Y COLORES A ELECCIÓN.

DIE RÜCKTHEKE KANN NEUTRAL ODER GEKÜHLT SEIN, MIT EINER STRUKTUR AUS HOLZ ODER METALL (OPTIONAL).
DIE AUFBAUTEN FÜR FLASCHEN UND GERÄTSCHAFTEN KÖNNEN MIT DEN CHARAKTERISTISCHEN STRUKTUREN "ALUKUADRO" IN DEN GEWÜNSCHTEN MASSEN UND FARBEN AUSGEFÜHRT WERDEN.

MARBLE

BRIDGE

TANTI I COLORI DISPONIBILI NELLA VASTA GAMMA DI LEGNI, MARMI, LAMINATI ED ACCIAI FORATI CON SPECIALI TRATTAMENTI OSSIDATIVI.

A WIDE RANGE OF COLOURS IS AVAILABLE IN THE VAST ASSORTMENT OF WOODS, MARBLES, LAMINATES AND PERFORATED STEELS WITH SPECIAL OXIDISED FINISHES.

PLUSIEURS COLORIS SONT DISPONIBLES DANS LA VASTE GAMME DE BOIS, MARBRES, STRATIFIÉS ET ACIERS AJOURÉS AVEC TRAITEMENTS OXYDATIFS SPÉCIAUX.

HAY MUCHÍSIMAS VARIANTES CROMÁTICAS EN LA VASTA GAMA DE MADERAS, MÁRMOLES, LAMINADOS Y ACEROS PERFORADOS CON DETERMINADOS TRATAMIENTOS OXIDANTES.

VIELE FARBEN IN EINER BREIT GEFÄCHERTEN PALETTE MIT HOLZ, MARMOR, LAMINAT UND PERFORIERTEM STAHL MIT OXIDIERENDEN SPEZIALBEHANDLUNGEN.

BRIDGE
WOOD

LA BANCALINA DI SERVIZIO PUÒ ESSERE IN LAMINATO, MARMO (OPTIONAL) O CORIAN (OPTIONAL). IL BRACCETTO DI SOSTEGNO È DISPONIBILE IN VARI COLORI ED IN DUE VERSIONI: INTERO (DEEPER) O SENZA PROLUNGA (SMART) COME IN FOTO.

BRIDGE

THE COUNTER-TOP MAY BE IN LAMINATE, MARBLE (OPTIONAL) OR CORIAN (OPTIONAL). THE SUPPORTING UPRIGHT IS AVAILABLE IN VARIOUS COLOURS AND IN 2 VERSIONS: ONE-PIECE (DEEPER) OR WITHOUT EXTENSION (SMART) AS SHOWN HERE.

LE PLAN DE COMPTOIR PEUT ÊTRE RÉALISÉ EN STRATIFIÉ, MARBRE (EN OPTION) OU CORIAN (EN OPTION). LE BRAS DE SUPPORT EST DISPONIBLE EN PLUSIEURS COLORIS ET EN DEUX VERSIONS : INTÉGRALE (DEEPER) OU SANS EXTENSION (SMART), COMME DANS LA PHOTO.

LA BARRA DE SERVICIO PUEDE SER DE LAMINADO, ASÍ COMO EN LOS MATERIALES OPCIONALES MÁRMOL Y CORIAN. EL BRAZO DE SOPORTE SE REALIZA EN VARIOS COLORES Y EN DOS VERSIONES: ENTERO (DEEPER) O SIN PROLONGACIÓN (SMART) COMO EN LA FOTO.

DIE THEKENPLATTE KANN IN LAMINAT, MARMOR (OPTIONAL) ODER CORIAN (OPTIONAL) GEWÄHLT WERDEN, DIE STÜTZE DAZU IN DIVERSEN FARBEN UND ZWEI AUSFÜHRUNGEN: DEEPER (MIT VERLÄNGERUNG) ODER - WIE AUF DEM FOTO - SMART (OHNE VERLÄNGERUNG).

BRIDGE

BUBBLE
VERDERAME

BRIDGE

BRIDGE

BUBBLE
VERDERAME

BRIDGE BUBBLE É REALIZZATO CON PANNELLO FRONTALE IN ACCIAIO FORATO, OSSIDATO CON TRATTAMENTO REALIZZATO A MANO E CON PROTEZIONE FINALE. NELLA FOTO É PRESENTATO COLOR VERDERAME. QUESTA PARTICOLARE TECNOLOGIA DI FRIGOMECCANICA, FA SI CHE OGNI ARREDO SIA SEMPRE DIVERSO ED ORIGINALE PER TONALITÀ, COLORE E TEXTURE. LA RETROILLUMINAZIONE A LED É SU FONDO COLORATO E CREA UN SUGGESTIVO EFFETTO CROMATICO.

BRIDGE

BRIDGE BUBBLE HAS PERFORATED STAINLESS STEEL FRONT PANEL WITH A SPECIAL HAND-APPLIED OXIDISED FINISH AND PROTECTIVE COATING; SHOWN HERE IN VERDIGRIS COLOUR.
THIS SPECIAL FRIGOMECCANICA TECHNOLOGY ENSURES THAT EVERY INTERIOR DESIGN IS ALWAYS DIFFERENT AND ORIGINAL IN SHADE, COLOUR AND TEXTURE.
THE LED BACKLIGHTING THROUGH A COLOURED SURFACE CREATES A STRIKING CHROMATIC EFFECT.

BRIDGE BUBBLE SE COMPOSE D'UN PANNEAU DE FAÇADE EN ACIER AJOURÉ ET OXYDÉ MANUELLEMENT, AVEC PROTECTION FINALE (DANS LA PHOTO, COULEUR VERT-DE-GRIS). GRÂCE À CETTE TECHNOLOGIE PARTICULIÈRE DE FRIGOMECCANICA, CHAQUE ÉLÉMENT EST DIFFÉRENT PAR SA NUANCE ET SA TEXTURE. LE RÉTRO-ÉCLAIRAGE LED SUR FOND COLORÉ APPORTE UN EFFET CHROMATIQUE TRÈS RÉUSSI.

BRIDGE BUBBLE CONSTA DE UN PANEL FRONTAL EN ACERO PERFORADO Y OXIDADO CON UN TRATAMIENTO ESPECIAL REALIZADO A MANO Y ACABADO DE PROTECCIÓN. EN LA FOTO PUEDE VERSE EN COLOR CARDENILLO. ESTA TECNOLOGÍA PARTICULAR DE FRIGOMECCANICA HACE QUE CADA DECORACIÓN SEA SIEMPRE DIVERSA, CON TONALIDADES Y TEXTURAS ORIGINALES. LA RETROILUMINACIÓN DE LED SOBRE FONDO DE COLOR CREA UN SUGESTIVO EFECTO CROMÁTICO.

BRIDGE BUBBLE HAT EIN FRONTPANEEL AUS PERFORIERTEM, IN EINEM HÄNDISCHEN SPEZIALVERFAHREN OXIDIERTEM UND MIT EINEM SCHUTZFINISH VERSEHENEM STAHL. AUF DEM FOTO IN DER FARBE GRÜNSPAN. DIESE FRIGOMECCANICA-TECHNOLOGIE MACHT JEDE EINRICHTUNG ZU EINEM UNIKAT IN FARBE UND TEXTUR. DIE LED-HINTERGRUNDBELEUCHTUNG AUF FARBIGEM GRUND ERZEUGT EIN SUGGESTIVES FARBSPIEL.

BRIDGE

BUBBLE
OTTONE ANTICO

BRIDGE

BRIDGE BUBBLE COLOR OTTONE ANTICO, É REALIZZATO IN ACCIAIO OSSIDATO A MANO CON PROTEZIONE FINALE ED HA LA RETROILLUMINAZIONE DEL PANNELLO CON LED SU FONDO COLORATO. SONO DISPONIBILI ANCHE COLORI PASTELLO SENZA TRATTAMENTO OSSIDANTE, CON O SENZA FORI.

BRIDGE BUBBLE IN ANTIQUE BRASS COLOUR IS IN HAND-OXIDISED STEEL WITH PROTECTIVE COATING, WITH LED BACKLIGHTING OF THE PANEL THROUGH A COLOURED SURFACE. PASTEL COLOURS WITHOUT OXIDISING TREATMENT ARE ALSO AVAILABLE, WITH OR WITHOUT HOLES.

BRIDGE BUBBLE TEINTE LAITON VIEILLI EST RÉALISÉ EN ACIER OXYDÉ MANUELLEMENT, AVEC UNE PROTECTION FINALE. RÉTRO-ÉCLAIRAGE DU PANNEAU PAR LED SUR FOND COLORÉ. LA GAMME COMPREND AUSSI DES TEINTES PASTEL SANS TRAITEMENT OXYDATIF, AVEC OU SANS TROUS.

BRIDGE BUBBLE EN COLOR LATÓN ANTIGUO SE REALIZA CON PANELES DE ACERO OXIDADO A MANO CON ACABADO DE PROTECCIÓN Y RETROILUMINACIÓN DE LED SOBRE FONDO DE COLOR. EXISTEN TAMBIÉN LAS VERSIONES EN COLOR PASTEL SIN TRATAMIENTO OXIDANTE, CON O SIN PERFORACIONES.

BRIDGE BUBBLE IN MESSING ANTIK IST AUS HÄNDISCH OXIDIERTEM STAHL MIT SCHUTZFINISH UND HAT EINE LED-HINTERGRUNDBELEUCHTUNG AUF FARBIGEM GRUND FÜR DAS FRONTPANEEL. ZUR AUSWAHL STEHEN AUCH PASTELLFARBEN OHNE OXIDIERENDE BEHANDLUNG, MIT ODER OHNE PERFORIERUNGEN.

IL RETROBANCO STANDARD É IN LEGNO ED ACCIAIO INOX, MA A RICHIESTA, É POSSIBILE REALIZZARE I MOBILI E LE PARTI IN ACCIAIO IN COLORE NERO (OPTIONAL) MEDIANTE VERNICIATURA. IL PIANO DI LAVORO É IN MARMO SINTETICO O LAMINATO NERO PER UN LOOK "TOTAL BLACK". L'ALZATA É POSSIBILE COMPORLA NELLE NUMEROSE SOLUZIONI A CATALOGO, CON TECHE IN LEGNO, MENSOLE O STRUTTURE ALUKUADRO.

BRIDGE

THE STANDARD BAR-BACK COMPOSITION IS IN WOOD AND STAINLESS STEEL, BUT ON REQUEST THE UNITS AND STEEL PARTS CAN BE PRODUCED IN BLACK (OPTIONAL) WITH DUAL-COMPONENT EPOXY COATING, WITH FAUX MARBLE OR BLACK LAMINATE WORKTOP FOR A "TOTAL BLACK" LOOK. THE WALL-MOUNTED UNITS CAN COMBINE THE MANY CATALOGUE SOLUTIONS, INCLUDING WOODEN CABINETS, SHELVES OR ALUKUADRO STRUCTURES.

LA DESSERTE DE COMPTOIR ARRIÈRE STANDARD EST RÉALISÉE EN BOIS ET ACIER INOXYDABLE. EN OPTION, LES MEUBLES ET LES PARTIES EN ACIER PEUVENT ÊTRE TEINTS EN NOIR À L'AIDE D'UNE PEINTURE ÉPOXY BI-COMPOSANT. POUR UN LOOK « TOTAL BLACK », LE PLAN PEUT ÊTRE EN MARBRE SYNTHÉTIQUE OU STRATIFIÉ NOIR. L'ÉLÉMENT MURAL PEUT ÊTRE CONFIGURÉ À PARTIR DES NOMBREUSES SOLUTIONS INCLUSES DANS LE CATALOGUE : NICHES EN BOIS, ÉTAGÈRES OU STRUCTURES ALUKUADRO.

EL MOBILIARIO TRASERO ESTÁNDAR ES DE MADERA Y ACERO INOXIDABLE, AUNQUE TAMBIÉN ES POSIBLE PEDIR LOS MUEBLES Y LAS PARTES DE ACERO EN COLOR NEGRO CON BARNIZADO EPOXI BICOMPONENTE (OPCIONAL) Y ENCIMERA DE MÁRMOL SINTÉTICO O LAMINADO NEGRO PARA UN LOOK "TOTAL BLACK". EL EQUIPAMIENTO SUPERIOR ES MODULAR Y PUEDE REALIZARSE CON LOS NUMEROSOS ARTÍCULOS DEL CATÁLOGO, ENTRE VITRINAS DE MADERA, ESTANTES O ESTRUCTURAS ALUKUADRO.

DIE STANDARD-RÜCKTHEKE IST AUS HOLZ UND ROSTFREIEM STAHL. AUF ANFRAGE (OPTIONAL) KÖNNEN DIE MÖBEL UND DIE KOMPONENTEN AUS STAHL IN SCHWARZ AUSGEFÜHRT WERDEN (ZWEIKOMPONENTEN-EPOXYDPULVERLACKBESCHICHTUNG), UND DIE ARBEITSFLÄCHE AUS SCHWARZEM KUNSTMARMOR ODER LAMINAT, FÜR EINEN ELEGANTEN TOTAL-BLACK-LOOK. DER AUFBAU KANN IN EINER DER ZAHLREICHEN LÖSUNGEN DES KATALOGS GEWÄHLT WERDEN, MIT VITRINEN AUS HOLZ, BORDEN ODER STRUKTUREN ALUKUADRO.

BRIDGE

BUBBLE

PELTRO ANTICO

BRIDGE

BRIDGE BUBBLE CON TRATTAMENTO PELTRO ANTICO, COME TUTTE LE VERSIONI BUBBLE, PUÒ AVERE PANNELLO IN ACCIAIO FORATO O A RILIEVO, CON O SENZA FORI, MISTO O SECONDO PROGETTO A RICHIESTA.
LA FASCIA DI CHIUSURA SOTTO AL PIANO DI SERVIZIO, PUÒ ESSERE IN RETE METALLICA, IN VETRO SATINATO OPACO O NON ESSERE INSERITA AFFATTO.

LIKE ALL BUBBLE VERSIONS, BRIDGE BUBBLE WITH ANTIQUE PEWTER FINISH MAY FEATURE PERFORATED OR RELIEF STEEL PANEL, WITH OR WITHOUT HOLES, COMBINED OR CUSTOMISED ON REQUEST. IF INSTALLED, THE ENCLOSING BAND UNDERNEATH THE COUNTER-TOP MAY BE IN METAL MESH OR MATT FROSTED GLASS.

À L'INSTAR DE TOUTES LES VERSIONS BUBBLE, BRIDGE BUBBLE AVEC TRAITEMENT ÉTAIN VIEILLI PEUT RECEVOIR UN PANNEAU EN ACIER AJOURÉ OU EN RELIEF, PERCÉ OU PAS, MIXTE OU SUR MESURE. SI PRÉSENT, LE BANDEAU DE FERMETURE AU-DESSOUS DU PLAN DE SERVICE PEUT ÊTRE EN MAILLE MÉTALLIQUE OU EN VERRE SATINÉ MAT.

BRIDGE BUBBLE CON TRATAMIENTO PELTRE ANTIGUO: AL IGUAL QUE TODAS LAS VERSIONES BUBBLE, PUEDE ELEGIRSE CON EL PANEL DE ACERO PERFORADO O EN RELIEVE, CON O SIN PERFORACIONES, MIXTO O SOBRE DISEÑO PERSONALIZADO. LA BANDA DE CIERRE BAJO LA BARRA DE SERVICIO PUEDE SER DE MALLA METÁLICA, VIDRIO SATINADO MATE O NO APLICARSE EN ABSOLUTO.

BRIDGE BUBBLE IN DER FARBE ZINN ANTIK KANN WIE ALLE ANDEREN VERSIONEN VON BUBBLE EIN FRONTPANEEL AUS PERFORIERTEM STAHL ODER RELIEFSTAHL MIT ODER OHNE PERFORIERUNGEN, GEMISCHT ODER NACH PROJEKTSPEZIFISCHEN VORGABEN HABEN. DIE ABSCHLUSSLEISTE UNTER DER SERVIERTHEKE KANN AUS METALLGITTER ODER MATTEM, SATINIERTEM GLAS SEIN, ODER GANZ WEGGELASSEN WERDEN.

BRIDGE

TUTTE LE VERSIONI DI BRIDGE SI INTEGRANO PERFETTAMENTE CON LE STRUTTURE ALUKUADRO, PER CREARE ALZATE, STRUTTURE, PORTABOTTIGLIE E COMPLEMENTI D'ARREDO A PROGETTO. REALIZZATE IN DIVERSI COLORI O IN ALLUMINIO BRILLANTATO.

ALL BRIDGE VERSIONS PROVIDE A PERFECT MATCH WITH THE ALUKUADRO STRUCTURES FOR BAR-BACK WALL UNITS, STRUCTURES, BOTTLE RACKS AND CUSTOMISED ADDITIONAL FURNISHINGS, COATED IN VARIOUS COLOURS OR IN POLISHED ALUMINIUM.

TOUTES LES VERSIONS BRIDGE S'INTÈGRENT PARFAITEMENT AVEC LES STRUCTURES ALUKUADRO, AUSSI BIEN POUR LES ÉLÉMENTS MURAUX QUE POUR LES STRUCTURES, LES PORTE-BOUTEILLES ET LES COMPLÉMENTS DE DÉCORATION SUR MESURE, PEINTS DANS DIFFÉRENTS COLORIS OU EN ALUMINIUM POLI.

ALLE VERSIONEN VON BRIDGE LASSEN SICH PERFEKT MIT DEN STRUKTUREN ALUKUADRO FÜR DIE AUFBAUTEN, DIE STRUKTUREN, DIE FLASCHENABLAGEN UND PROJEKTSPEZIFISCHE KOMPONENTEN KOMBINIEREN, LACKIERT IN DIVERSEN FARBEN ODER AUS POLIERTEM ALUMINIUM.

TODAS LAS VERSIONES DE BRIDGE SE INTEGRAN PERFECTAMENTE CON LAS ESTRUCTURAS ALUKUADRO, TANTO PARA LOS ESTANTES SUPERIORES COMO PARA LAS ESTRUCTURAS, LOS BOTELLEROS O LOS MUEBLES AUXILIARES SOBRE DISEÑO, BARNIZADOS EN DIFERENTES COLORES O EN ALUMINIO ABRILLANTADO.

BRIDGE

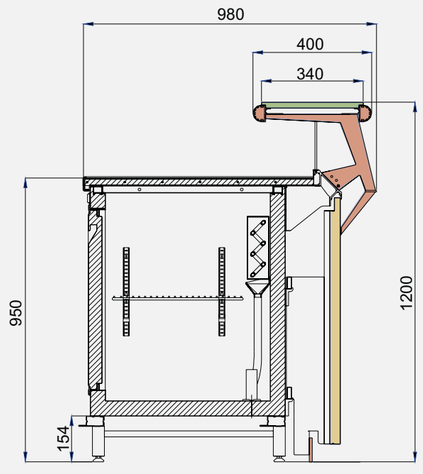

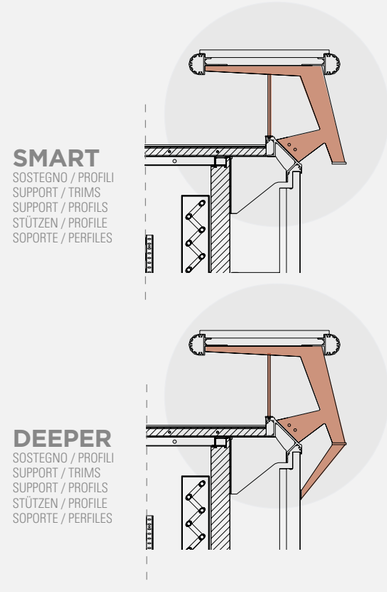

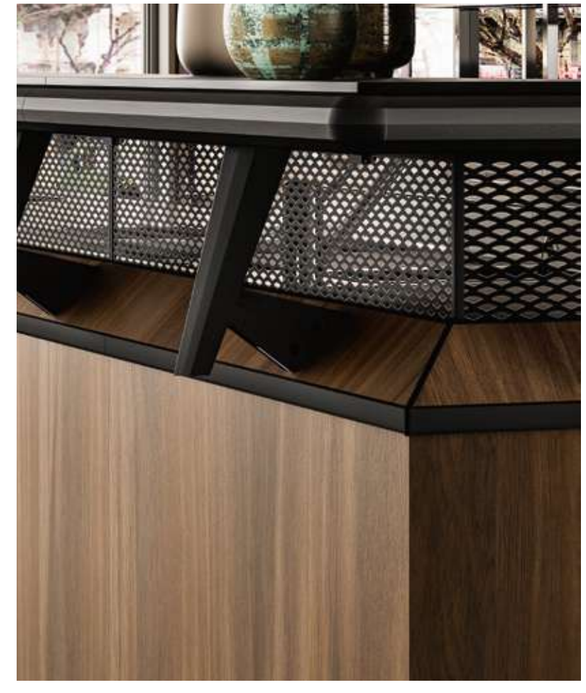

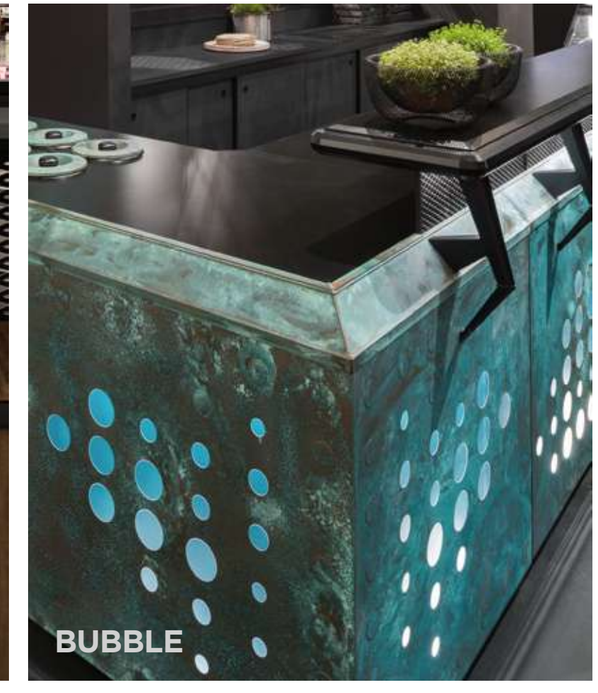

BANCALINA LAMINATI (STANDARD)
COUNTER-TOP LAMINATES (STANDARD)
PLAN DE COMPTOIR STRATIFIÉS (STANDARD)
THEKENPLATTE LAMINATE (STANDARD)
BARRA DE SERVICIO LAMINADOS (STANDARD)

BANCALINA AGGLOMERATI/MARMI (OPTIONAL)
COUNTER-TOP AGGLOMERATES/MARBLES (OPTIONAL)
PLAN DE COMPTOIR AGGLOMÉRÉS/MARBRES (OPTIONAL)
THEKENPLATTE PRESSSPANPLATTEN/MARMOR (OPTIONAL)
BARRA DE SERVICIO AGLOMERADOS/MÁRMOLES (OPTIONAL)

ZEBRA
STATUARIO
NERO OPACO ANTICATO
DISTRESSED MATT BLACK
NOIR MAT PATINÉ
MATTSCHWARZ ANTIK
NEGRO MATE ENVEJECIDO
METROPOLIS DARK
NUVOLA
RUST
VITTORIA WHITE
METROPOLIS BROWN
BIANCO
WHITE
BLANC
WEISS
BLANCO
NERO SOFT
SOFT BLACK
NOIR SOFT
SCHWARZ SOFT
NEGRO SOFT
POLAR WHITE
METROPOLIS OYSTER
DARK CARBON
ROVERE SHABBY
MISTRAL
CANOVA

SOSTEGNO / PROFILI (ALLUMINIO)
SUPPORT / TRIMS (ALUMINIUM)
SUPPORT / PROFILS (ALUMINIUM)
STÜTZEN / PROFILE (ALUMINIUM)
SOPORTE / PERFILES (ALUMINIO)

BIANCO
WHITE
BLANC
WEISS
BLANCO

NERO
BLACK
NOIR
SCHWARZ
NEGRO

OTTONE (OPTIONAL)
BRASS (OPTIONAL)
LAITON (OPTIONAL)
MESSING (OPTIONAL)
LATÓN (OPTIONAL)

PANNELLI FRONTALI ED INSERTI PROFILO (LAMINATI)
FRONT PANELS AND TRIM INSERTS (LAMINATES)
PANNEAU DE FAÇADE ET INSERTS PROFIL (STRATIFIÉS)
FRONTPANEELE UND PROFILEINSÄTZE (LAMINATE)
PANELES FRONTALES Y PERFILES APLICADOS (LAMINADOS)

PANNELLI FRONTALI IN ACCIAIO
STEEL FRONT PANELS
PANNEAUX DE FAÇADE EN ACIER
FRONTPANEELE AUS STAHL
PANELES FRONTALES DE ACERO

NOCE CHESTER
STATUARIO
VERDERAME
VERDIGRIS
VERT-DE-GRIS
CARDENILLO
GRÜNSPAN
OTTONE ANTICO
ANTIQUE BRASS
LAITON VIEILLI
LATÓN ANTIGUO
MESSING ANTIK
YELLOWSTONE WOOD
ZEBRA
BLU AZZURRO RAL 5009
AZURE BLUE RAL 5009
BLEU AZUR RAL 5009
BLAU AZUR RAL 5009
AZUL AZUR RAL 5009
CORTEN
NOTTINGHAM OAK
NERO
BLACK
NOIR
SCHWARZ
NEGRO
VERDE RAL 6000
GREEN RAL 6000
VERT RAL 6000
GRÜN RAL 6000
VERDE RAL 6000
ROSSO RAL 3003
RED RAL 3003
ROUGE RAL 3003
ROT RAL 3003
ROJO RAL 3003
ROVERE AMERICA
BIANCO
WHITE
BLANC
WEISS
BLANCO
BIANCO RAL 9010
WHITE RAL 9010
BLANC RAL 9010
WEISS RAL 9010
BLANCO RAL 9010
PELTRO ANTICO
ANTIQUE PEWTER
ÉTAIN VIEILLI
PELTRE ANTIGUO
GRÜNSPAN
WHITE WOOD
OLMO VINTAGE
ANTRACITE RAL 7016
ANTHRACITE RAL 7016
ANTHRACITE RAL 7016
ANTHRAZIT RAL 7016
ANTRACITA RAL 7016
NERO RAL 9005
BLACK RAL 9005
NOIR RAL 9005
SCHWARZ RAL 9005
NEGRO RAL 9005
ORO
GOLD
OR
GOLD
ORO
ARGENTO
SILVER
ARGENT
SILBER
PLATA

BRIDGE

RETROBANCO
BAR-BACK COMPOSITION
ARRIÈRE DE COMPTOIR
RÜCKTHEKE
MOBILIARIO TRASERO

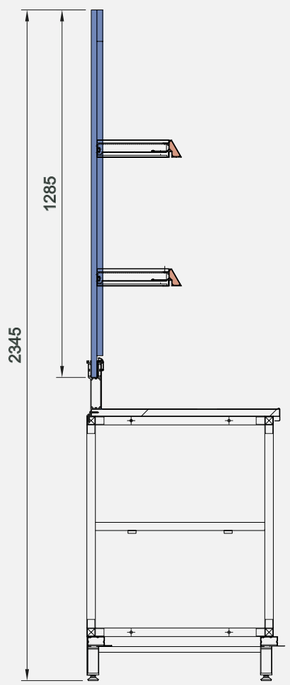

CORNICI/FONDI ALZATE STARDARD
STANDARD BAR-BACK COMPOSITION PANELS/SURROUNDS
CADRES/PANNEAUX ÉLÉMENTS MURAUX STANDARD
RAHMEN/WANDPANEELE DER AUFBAUTEN STANDARD
MOLDURAS/TRASERAS EQUIPAMIENTO PARED ESTÀNDAR

BIANCO
WHITE
BLANC
WEISS
BLANCO

NERO
BLACK
NOIR
SCHWARZ
NEGRO

CORNICI/FONDI ALZATE OPTIONAL
OPTIONAL BAR-BACK COMPOSITION PANELS/SURROUNDS
CADRES/PANNEAUX ÉLÉMENTS MURAUX EN OPTION
RAHMEN/WANDPANEELE DER AUFBAUTEN OPTIONAL
MOLDURAS/TRASERAS EQUIPAMIENTO PARED OPCIONALES

Tutte le finiture della bancalina e pannello frontale
All countertop and front panel finishes
Toutes les finitions du plan de comptoir et panneau avant
Alle Finishs der Thekenplatten und Frontpaneele
Todos los acabados de la barra y del panel frontal

SOSTEGNO / PROFILI (ALLUMINIO)
SUPPORT / TRIMS (ALUMINIUM)
SUPPORT / PROFILS (ALUMINIUM)
STÜTZEN / PROFILE (ALUMINIUM)
SOPORTE / PERFILES (ALUMINIO)

BIANCO
WHITE
BLANC
WEISS
BLANCO

NERO
BLACK
NOIR
SCHWARZ
NEGRO

OTTONE (OPTIONAL)
BRASS (OPTIONAL)
LAITON (OPTIONAL)
MESSING (OPTIONAL)
LATÓN (OPTIONAL)

3094110
CONFORMS TO UL STD 471, NSF STD 7
CERTIFIED TO CAN/CSA C22.2 STD No.120

Product design
Roberto Garbugli

Art Direction
Enzo Di Serafino

Frigomeccanica si riserva il diritto di apportare modifiche ai prodotti illustrati in questo catalogo in qualunque momento senza l'obbligo di preavviso.

Frigomeccanica reserves the right to make changes to the products shown in this catalogue at any time without notice.

Frigomeccanica se réserve le droit d'apporter à tout moment des modifications aux produits illustrés dans cette brochure, sans aucune obligation de préavis.

Frigomeccanica se reserva el derecho de aportar modificaciones a los productos presentados en este catálogo en cualquier momento y sin obligación de aviso previo.

Frigomeccanica behält sich das Recht vor, jederzeit und ohne Vorankündigung Änderungen an den in diesem Katalog gezeigten Produkten vorzunehmen.

MADE IN ITALY

FRIGOMECCANICA

Via del Progresso, 10
64023 Mosciano S. Angelo (TE) Italy

Tel. +39 085 80793
Fax +39 085 8071464

www.frigomeccanica.com
info@frigomeccanica.com

Numero Verde
800-312302